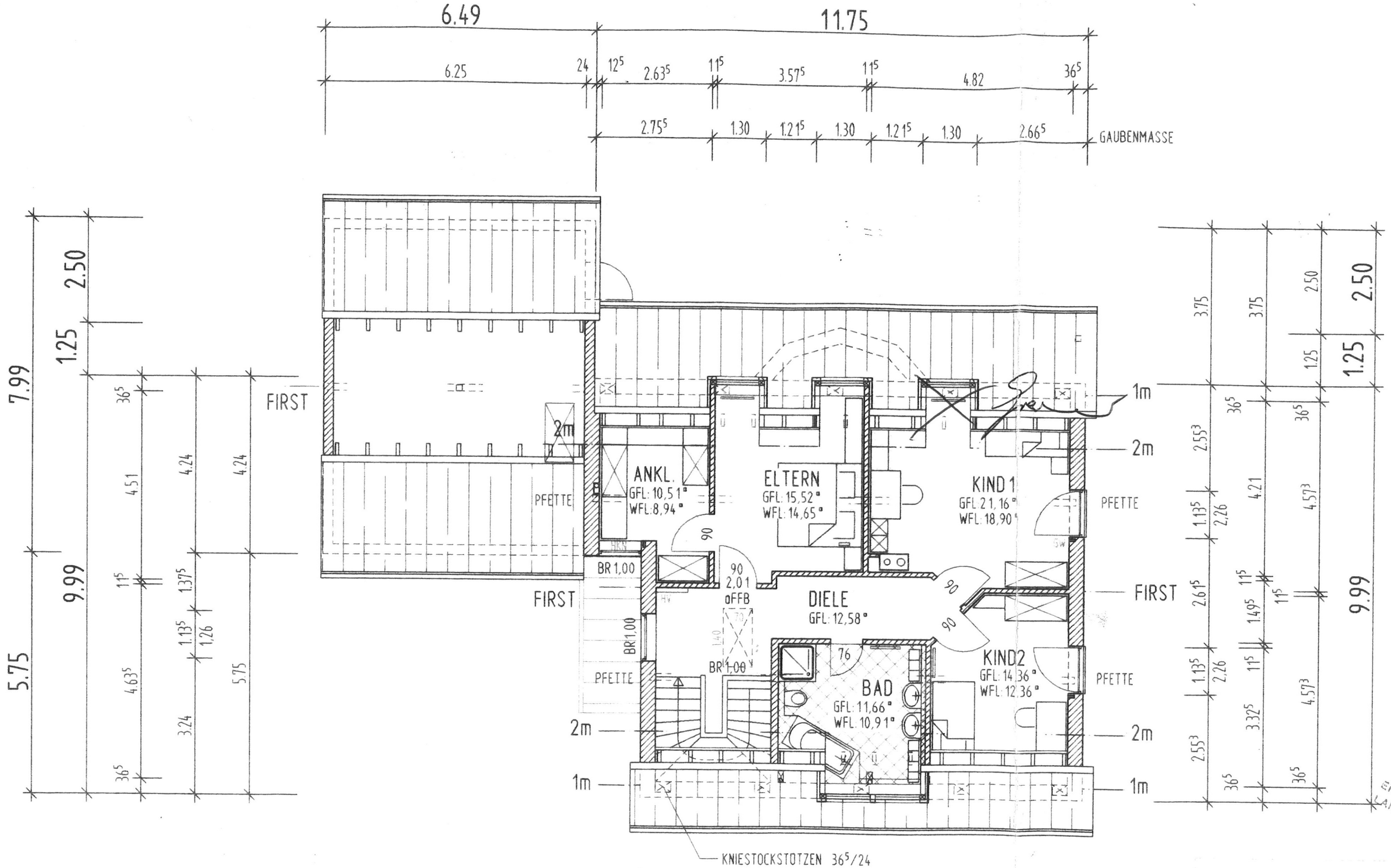
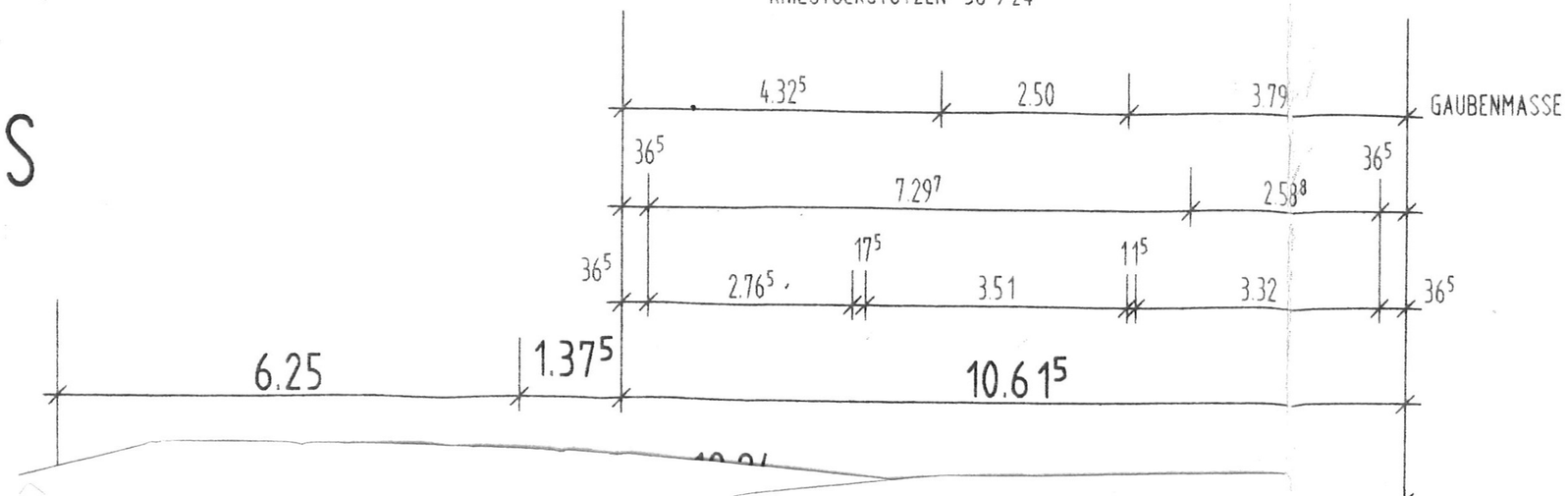
DACHGESCHOSS